Seria Sigma

Rezervoare de acumulare combinate tip „tank in tank”

Rezervoarele de acumulare din seria „Sigma” sunt destinate pentru producerea apei calde menajere (în rezervorul interior), şi pentru stocarea apei calde de încălzire.
Variantele cu una sau două serpentine de eficienţă ridicată sunt destinate special pentru instalaţăă solare. Suprafaţa mare de încălzire a serpentinelor asigură o eficienţă foarte ridicată la funcţionarea cu instalaţii solare. La rezervorul de acumulare exterior se pot racorda diferite surse de căldură: cazane pe combustibil gazos sau lichid, precum şi cazane pe lemne, aşchii, şi peleţi. Partea exterioară a rezervoarelor este protejată cu vopsea anticorozivă.Rezervorul interior pentru ACM este protejat foarte bine contra coroziunii prin două straturi de email, şi anod de magneziu. Izolaţia termică din poliuretan moale, cu înveliş din PVC, este livrată separat, şi este disponibilă în diferite culori.

Garanţie: 5 ani

LEGENDĂ

1	Tur cazan pe lemne	1" ½
2	Tur altă sursă de căldură	1" ½
3	Cartuş electric	1" ½
4	Retur cazan pe lemne	1" ½
5	Retur altă sursă de căldură	1" ½
6	Tur cazan pe comb. gazos sau lichid	1" ½
7	Tur sistem de încălzire	1" ½
8	Retur cazan pe comb. gazos sau lichid	1" ½
9	Retur sistem de încălzire	1" ½
10	Senzor sistem de încălzire şi solar	½"
AS	Tur sistem solar	1"
RS	Retur sistem solar	1"
D1	Diametru fără izolaţie	
D2	Diametru cu izolaţie	
AF	Intrare apă rece de la reţea	1"
AC	Ieşire apă caldă menajeră	1"

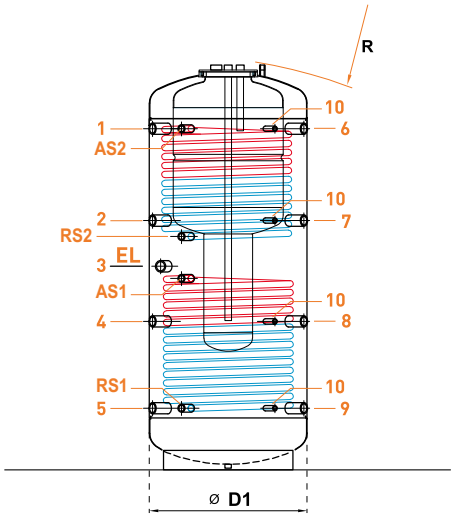

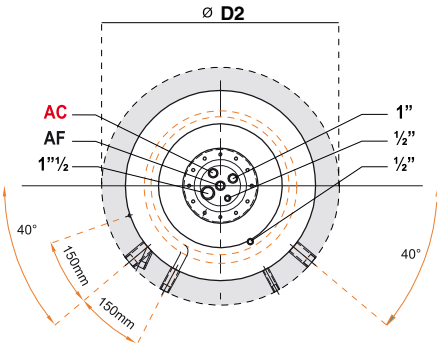

M – fără serpentină
R1 – cu 1 serpentină
R2 – cu 2 serpentine

Rezervor de acumulare																		Serpentine solar					Rezervor interior			
Tip	1-6	2-7	3	4-8	5-9	RS1	AS1	RS2	AS2	Ø D1	Ø D2 cu iz. de 100 mm	înălţime rezervor	înălţime cu iz. de 100 mm	înălţime fără iz. R	Temp. max. de lucru ş°Cţ	Presiune max. de lucru şbarţ	Supr. serp. inf. şm2ţ	Volum serp. inf.şlţ	Supr. serp. sup. şm2ţ	Volum serp. sup.şlţ	Presiune max. de lucru şbarţ	Volum rezervor int. şlţ	Temp. max. de lucru ş°Cţ	Presiune max. de lucru şbarţ	Masa şkgţ
R2 600	1394	994	704	594	224	224	634	984	1394	700	900	1630	1660	1698	95°	3	1,8	11,9	1,2	7,9	10	175	95°	6	185
R2 800	1426	1026	866	626	256	256	796	1026	1426	790	990	1673	1703	1749	95°	3	2,4	15,9	1,8	11,9	10	175	95°	6	199
R2 1000	1709	1249	1020	744	309	309	959	1169	1709	790	990	2028	2058	2091	95°	3	3,0	19,8	2,4	15,9	10	205	95°	6	241
R2 1250	1699	1239	1010	734	299	299	949	1159	1699	950	1150	2006	2036	2093	95°	3	3,0	19,8	2,4	15,9	10	205	95°	6	268
R2 1500	1755	1345	1100	820	375	375	1025	1215	1755	1000	1200	2137	2167	2220	95°	3	3,0	19,8	2,4	15,9	10	205	95°	6	292
R2 2000	2025	1489	1275	899	319	319	1119	1375	2025	1100	1300	2368	2398	2265	95°	3	3,6	23,7	3,0	19,8	10	205	95°	6	370
R1 600	1394	994	704	594	224	224	634	-	-	700	900	1630	1660	1698	95°	3	1,8	11,9	-	-	10	175	95°	6	158
R1 800	1426	1026	866	626	256	256	796	-	-	790	990	1673	1703	1749	95°	3	2,4	15,9	-	-	10	175	95°	6	178
R1 1000	1709	1249	1020	744	309	309	959	-	-	790	990	2028	2058	2091	95°	3	3,0	19,8	-	-	10	205	95°	6	209
R1 1250	1699	1239	1010	734	299	299	949	-	-	950	1150	2006	2036	2093	95°	3	3,0	19,8	-	-	10	205	95°	6	236
R1 1500	1755	1345	1100	820	375	375	1025	-	-	1000	1200	2137	2167	2220	95°	3	3,0	19,8	-	-	10	205	95°	6	261
R1 2000	2025	1489	1275	899	319	319	1119	-	-	1100	1300	2368	2398	2265	95°	3	3,6	23,7	-	-	10	205	95°	6	332
M 600	1394	994	704	594	224	-	-	-	-	700	900	1630	1660	1698	95°	3	-	-	-	-	-	175	95°	6	135
M 800	1426	1026	866	626	256	-	-	-	-	790	990	1673	1703	1749	95°	3	-	-	-	-	-	175	95°	6	147
M 1000	1709	1249	1020	744	309	-	-	-	-	790	990	2028	2058	2091	95°	3	-	-	-	-	-	205	95°	6	171
M 1250	1699	1239	1010	734	299	-	-	-	-	950	1150	2006	2036	2093	95°	3	-	-	-	-	-	205	95°	6	196
M 1500	1755	1345	1100	820	375	-	-	-	-	1000	1200	2137	2167	2220	95°	3	-	-	-	-	-	205	95°	6	215
M 2000	2025	1489	1275	899	319	-	-	-	-	1100	1300	2368	2398	2265	95°	3	-	-	-	-	-	205	95°	6	388