# FISA TEHNICA SISTEM CENTRAL DE FILTRARE A APEI ECOWATER ETF JUNIOR

| SPECIFICATII TEHNICE | |
|---|---|
| Debit nominal | 1,4 $m^3/h$ |
| Caderea de presiune la debitul nominal | 0.7 bar |
| Debit maxim | 2180 l/h |
| Caderea de presiune la debit maxim | 1 bar |
| Limite presiune apa de alimentare (min./max.) | 2 ÷ 8 bar |
| Limite temperatura apa de alimentare (min./max.) | 4 ÷ 49 °C |
| Consum de apa la regenerare | 30 ÷ 35 l |
| Capacitate de tratare | 2160 m3 |
| Estimarea capacitatii maxime de tratare (extrapolata din teste de laborator) | 5680 m3 |

# FISA TEHNICA SISTEM CENTRAL DE FILTRARE A APEI ECOWATER ETF JUNIOR
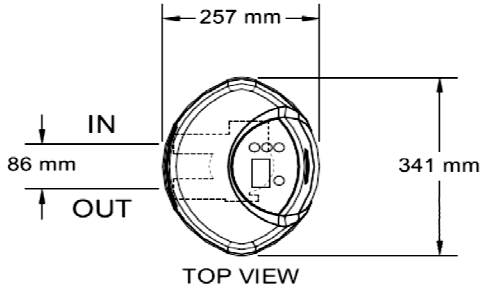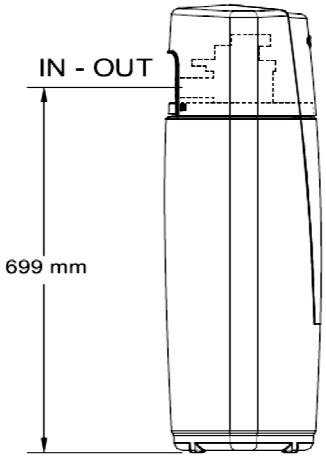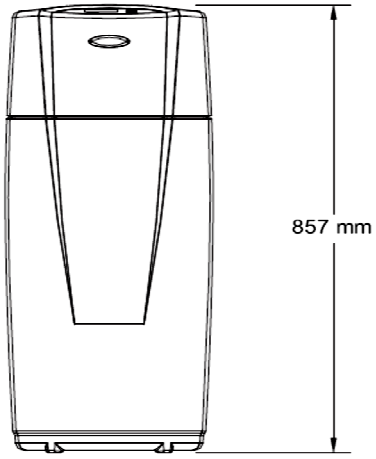
- ✓ Functionare automata
- ✓ Fara cartuse, intretinere si consumabile
- ✓ Contine nisip si carbune activ
- ✓ Reduce clorul, gustul, mirosul, culoarea, substantele organice si sedimentele peste 25 microni
- ✓ Regenerare la un numar de zile prestabilit
- ✓ Model compact
- ✓ Conexiune intrare/iesire apa 1"
- ✓ Ora de regenerare usor de schimbat
- ✓ Pentru o buna functionare necesita: apa de alimentare filtrata grosier cu presiunea de minim 2 bari, evacuare la canalizare la nivelul solului, tensiune de alimentare electrica stabila de 220V/50Hz
- ✓ Manual in limba romana, garantie 2 ani