PRO XR
414 | 05.13

SFA

SANIPRO® XR

- (FR) NOTICE D'INSTALLATION
- (UK) INSTALLATION INSTRUCTIONS
- (DE) INSTALLATIONSHINWEISE
- (IT) STRUZIONI PER L'INSTALLAZIONE
- (ES) MANUAL DE INSTALACIÓN
- (PT) MANUAL DE INSTALAÇÃO
- (NL) INSTALLATIE VOORSCHRIFTEN
- (SE) INSTALLATIONSANVISNING
- (DK) INSTALLATIONSVEJLEDNING
- (NO) INSTALLASJONSANVISING
- (FI) ASENNUSOHJEET
- (HU) FELSZERELÉSI ÉS KEZELÉSI ÚTMUTATÓ
- (PL) INSTRUKCJA INSTALACJI
- (RU) ИНСТРУКЦИЯ ПО МОНТАЖУ И ЭКСПЛУАТАЦИИ
- (RO) MANUAL DE INSTALARE
- (CZ) NÁVOD K INSTALACI A POUŽÍVÁNÍ
- (TR) KURULUM KILAVUZU
- (EL) ΟΔΗΓΙΕΣ ΕΓΚΑΤΑΣΤΑΣΗΣ
- (CN) 用户应保留安装指南以备用
- (KR) • • • • • • • • • • •

CE

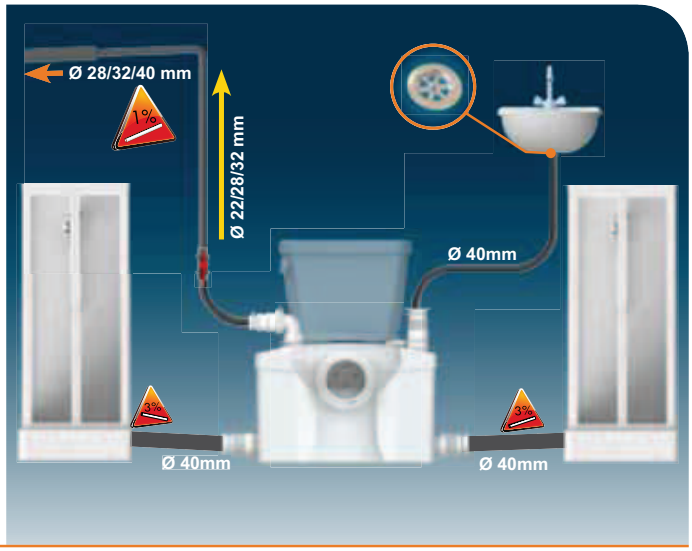
Ø 28/32/40 mm
1%
Ø 22/28/32 mm
Ø 40mm
3%
Ø 40mm
3%
Ø 40mm

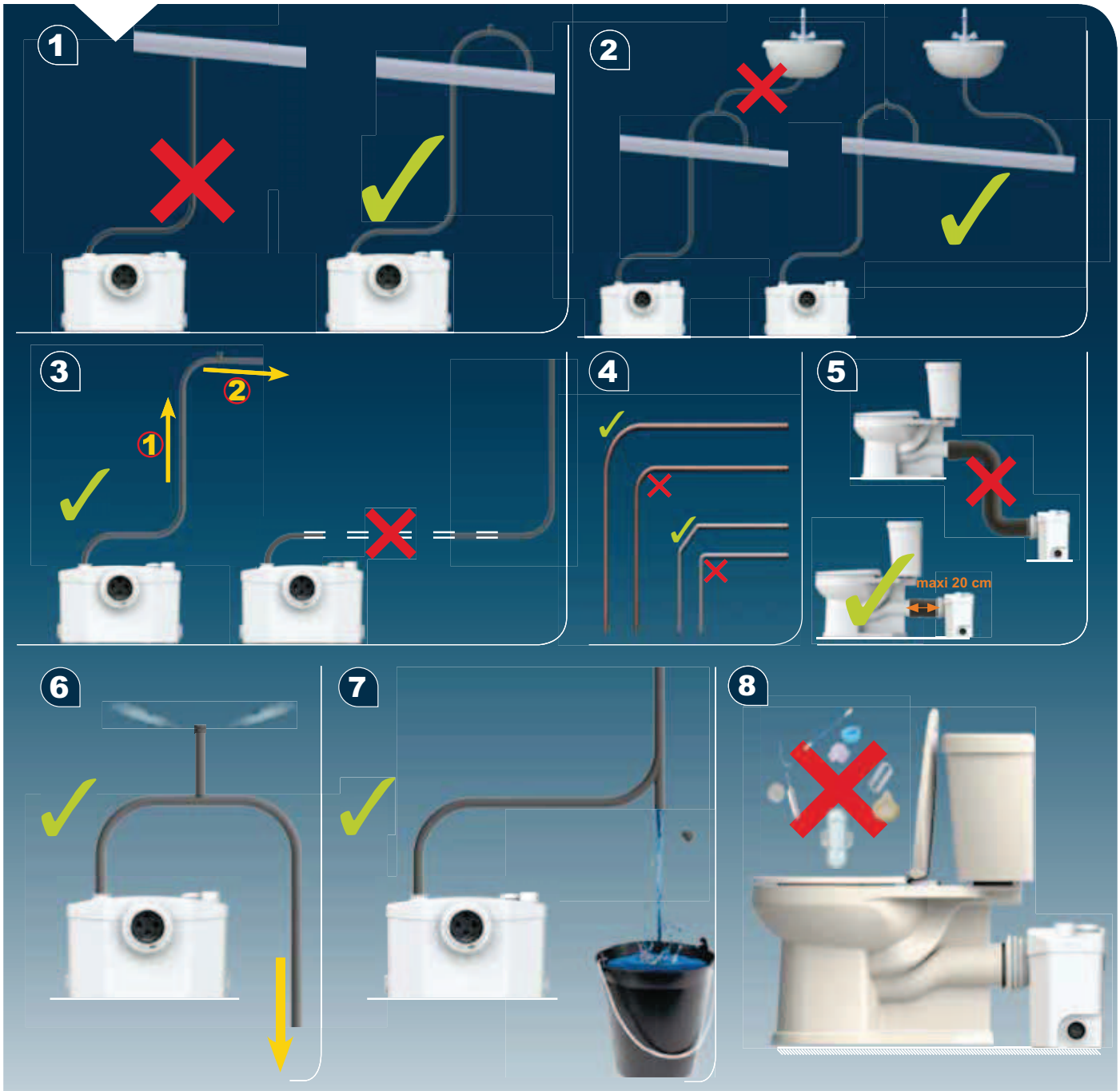
1
2
3
1
2
4
5
maxi 20 cm
6
7
8

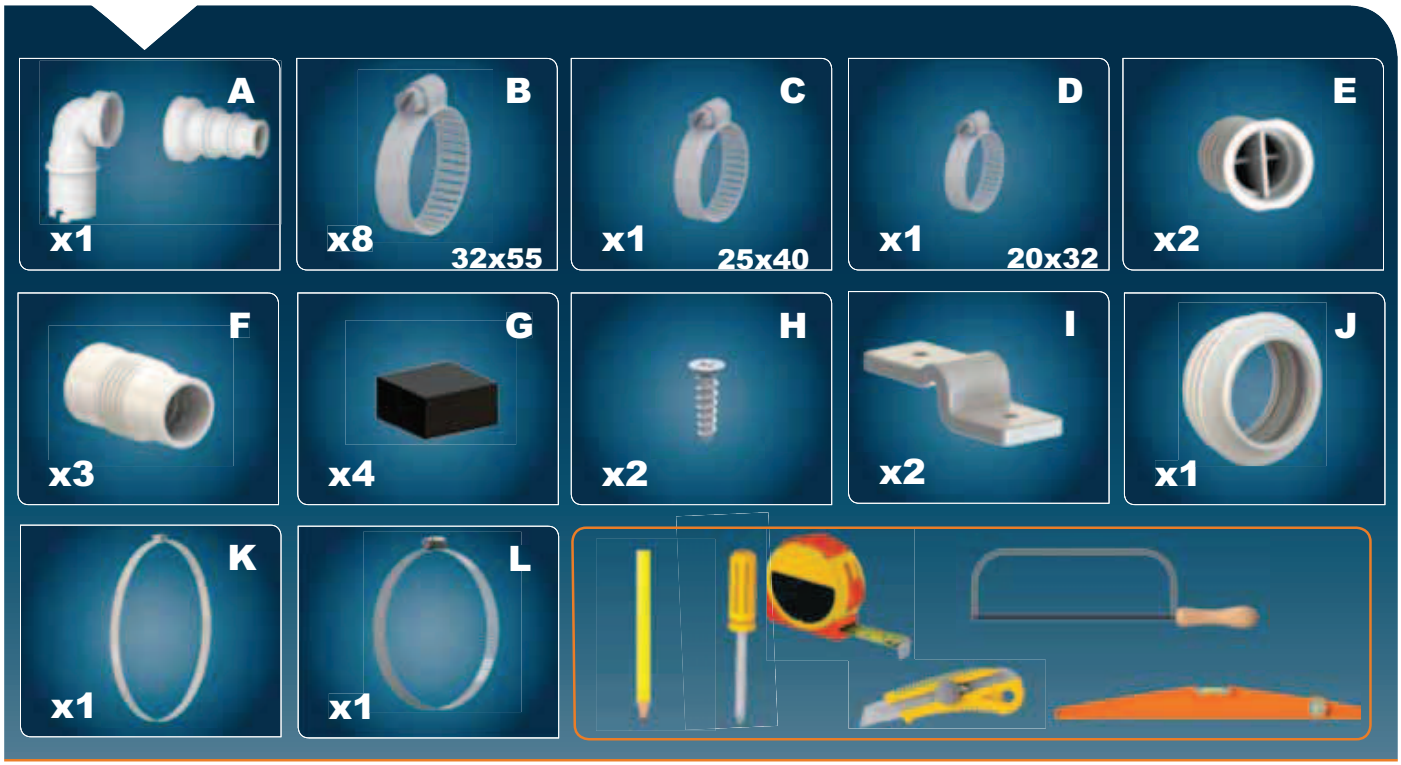
A
x1
B
x8
32x55
C
x1
25x40
D
x1
20x32
E
x2
F
x3
G
x4
H
x2
I
x2
J
x1
K
x1
L
x1

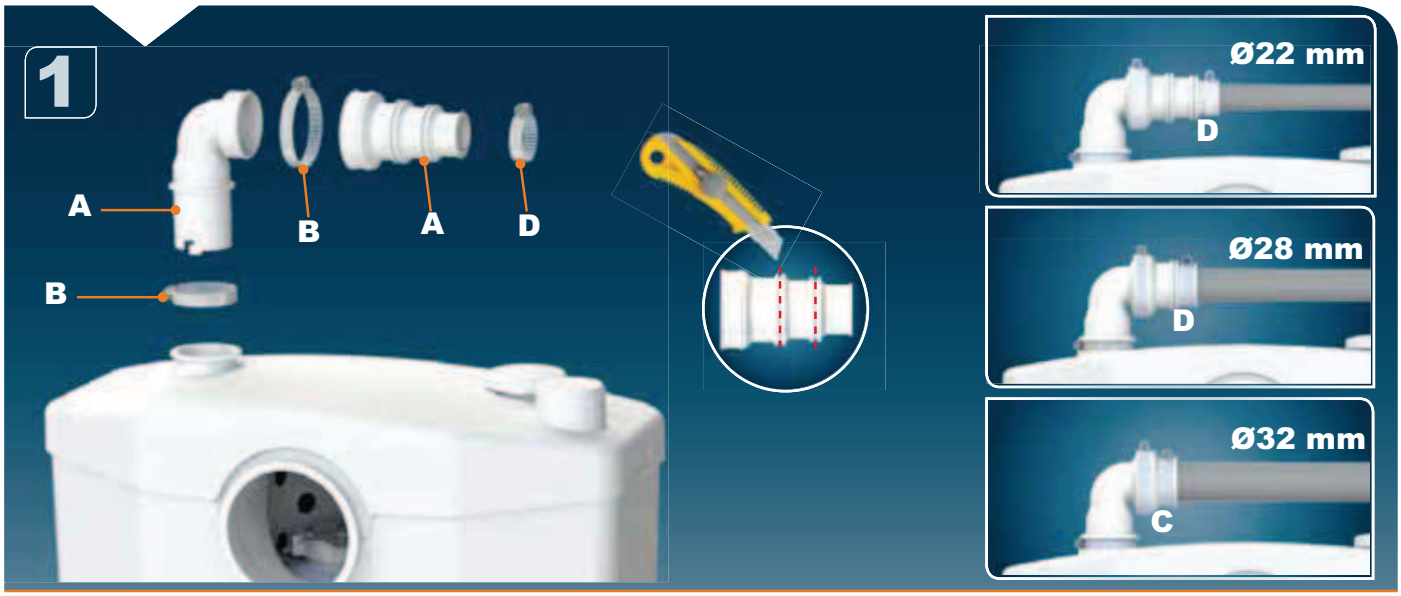
1
A
B
A
D
B
Ø22 mm
D
Ø28 mm
D
Ø32 mm
C

2
E
3

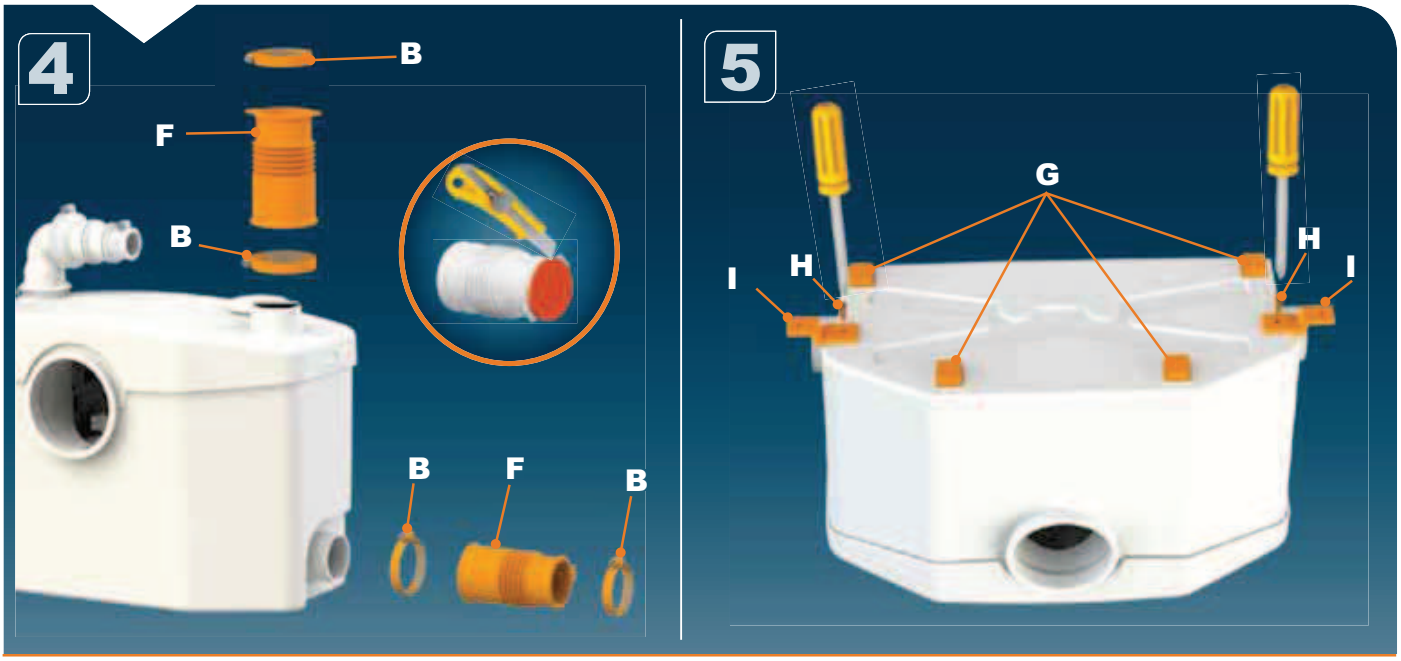
4
B
F
B
B
F
B
5
G
H
H
I
I

6
7
J

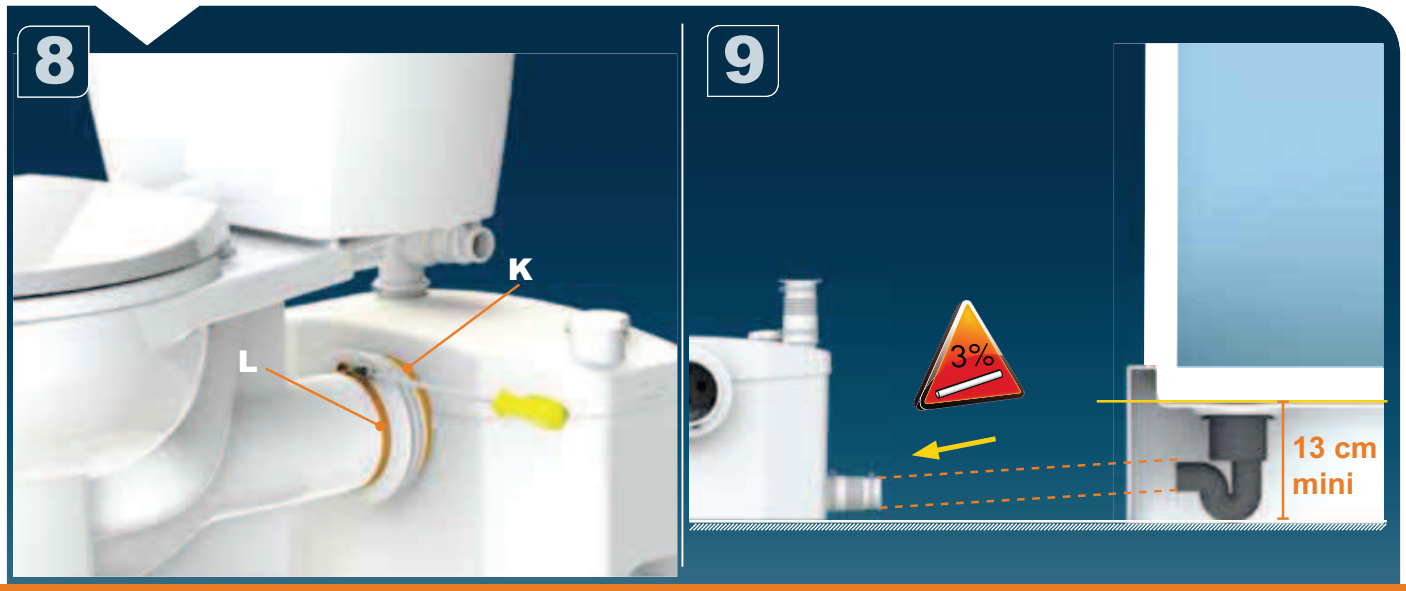
8
K
L
9
3%
13 cm
mini

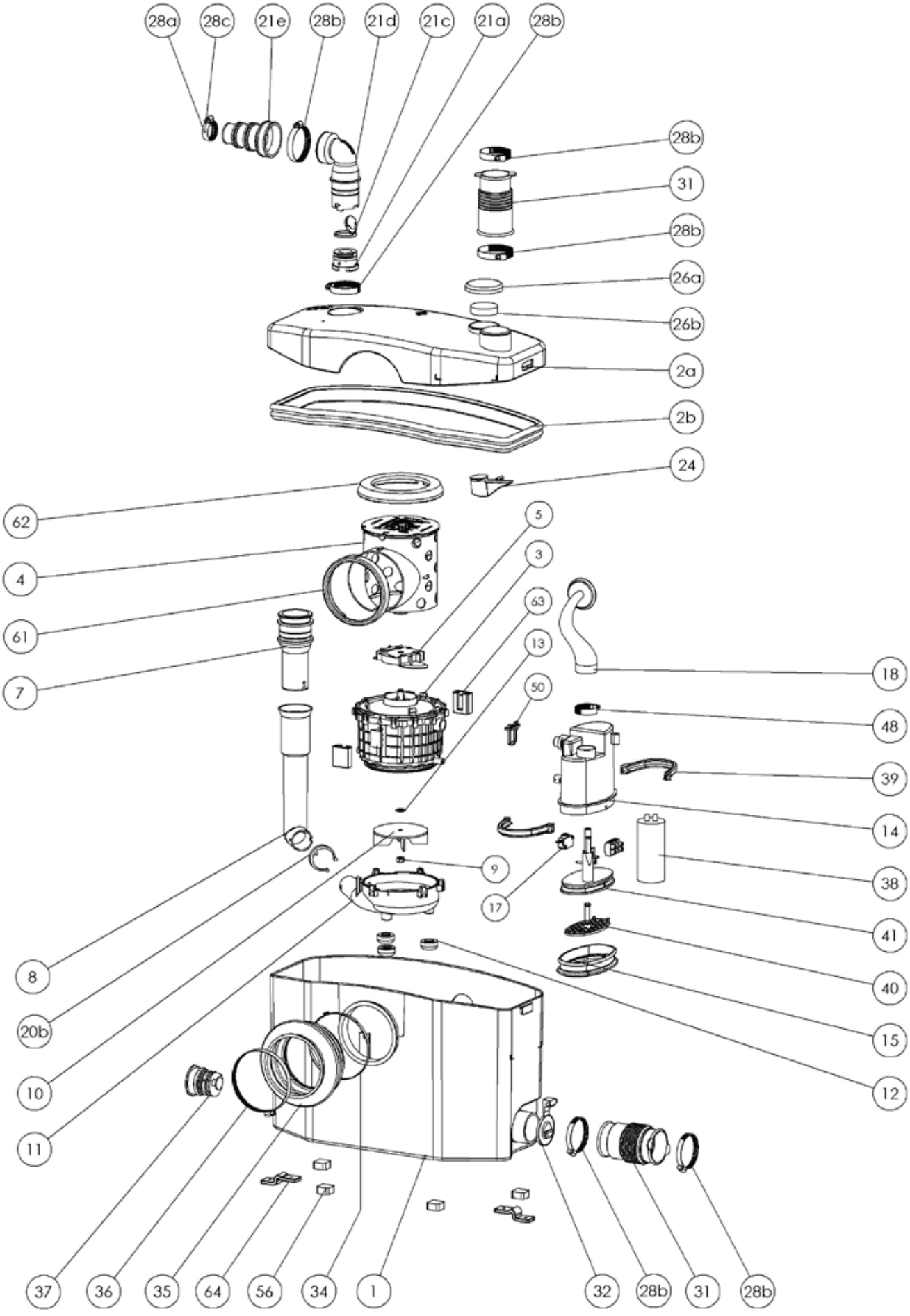
28a
28c
21e
28b
21d
21c
21a
28b
28b
31
28b
26a
26b
2a
2b
24
62
4
61
7
5
3
63
13
50
18
48
39
14
38
41
40
15
12
9
17
8
20b
10
11
37
36
35
64
56
34
1
32
28b
31
28b

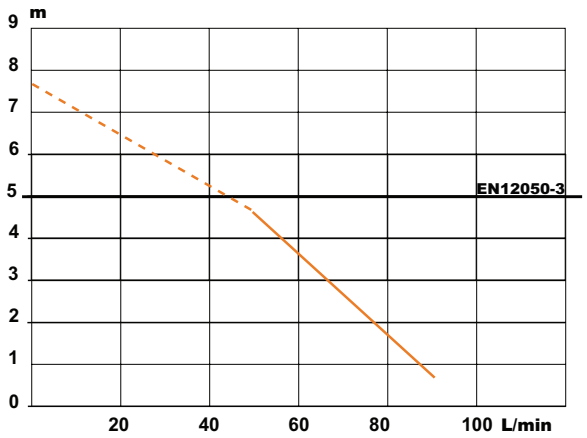

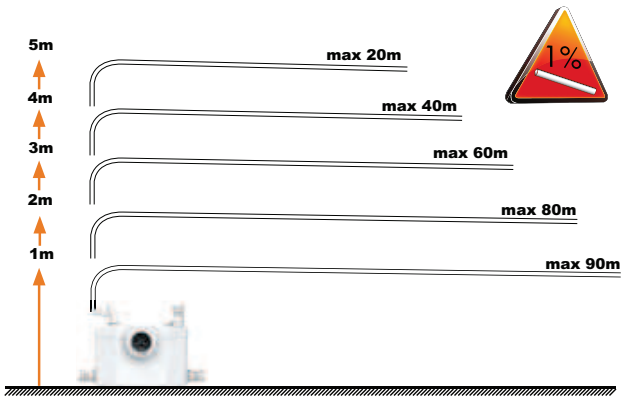

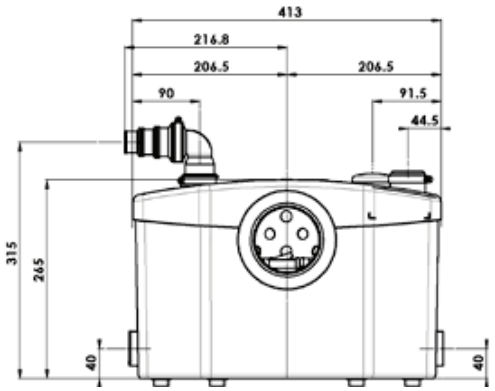

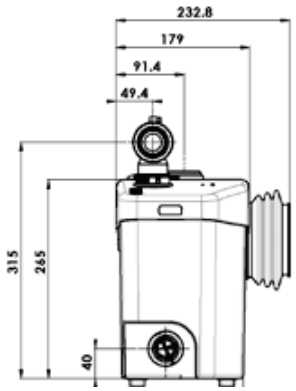

SANIPRO XR

EN 12050-3
P 30
220-240 V - 50 Hz
400 W - IP44 - 1,9A -
⏚ (class 1) - 6,4 Kg

FRANCE
SOCIÉTÉ FRANÇAISE D'ASSAINISSEMENT
8, rue d'Aboukir - 75002 Paris
Tél. +33 1 44 82 39 00
Fax +33 1 44 82 39 01

UNITED KINGDOM
SANIFLO Ltd.,
Howard House, The Runway
South Ruislip Middx.,
HA4 6 SE
Tel. +44 208 842 0033/4040
Fax +44 208 842 1671

IRELAND
SANIRISH Ltd
IDA Industrial Estate
Edenderry - County Offaly
Tel. + 353 46 9733 102
Fax + 353 46 97 33 093

AUSTRALIA
SANIFLO AUSTRALIA
Unit 9/10, 25 Gibbes Street Pty Ltd
Chatswood NSW 2067
Tel. +61 298 826 200
Fax +61 298 826 950

DEUTSCHLAND
SFA SANIBROY GmbH
Waldstr. 23 Geb. B5 - 63128
Dietzenbach CH-8954
Tel. (060 74) 30928-0
Fax (060 74) 30928-90

ITALIA
SFA ITALIA spa
Via del Benessere, 9
27010 Siziano (PV)
Tel. 03 82 61 81
Fax 03 82 61 8200

ESPAÑA
GRUPO SFA
C/ Vinyalets,1 - P.I. Can Vinyalets
08130 Sta. - Perpètua de Mogoda - Barcelona
Tel. +34 93 544 60 76
Fax +34 93 462 18 96

PORTUGAL
SFA, Lda.
Sintra Business Park, ed.01-1ºP
2710-089 SINTRA
Tel. +351 219 112 785
Fax +351 219 577 000

РОССИЯ
SFA РОССИЯ
101000 Москва - Колпачный пер9а,
Тел. (495) 258 29 51
факс (495) 258 29 51

SUISSE SCHWEIZ SVIZZERA
SFA SANIBROY AG
Steinhaldenstrasse 28
Geroldwill CH-8954
Tel. +41 44 748 17 44
Fax +41 44 748 17 43

BENELUX
SFA BENELUX B.V.
Voltaweg 4
6101 XK Echt
Tel. +31 475 487100
Fax +31 475 486515

SVERIGE
SANIFLO AB
BOX 797
S-191 27 Sollentuna
Tel. +08-404 15 30
Fax + 08-404 15 39

POLSKA
SFA POLAND
ul. Kolejowa 33
05-092 Łomianki/Warszawa
Tel. (+4822) 732 00 32
Fax (+4822) 751 35 16

ČESKÁ REPUBLIKA
SFA-SANIBROY, spol. s r.o
Na Košince - 180 00 PRAHA 8 - Libeň
Tel . +420 266 712 855
Fax , +420 266 712 856

ROMANIA
SFA SANIFLO S.R.L.
Strada Leonard Nicolae, nr. 2A
Timişoara 300454
Tel. +40 256 245 092
Fax +40 256 245 029

TÜRKIYE
SFA SANIHYDRO LTD STI
Ortaklar Caddesi No:7 Ünal Apt. D: 2
34394 MECIDIYEKÖY - ISTANBUL
Tel . +90 212 275 30 88
Fax , +90 212 275 90 58

CHINA
SFA 中国
上海市静安区石门二路333弄3号振安
广场恒安大厦27C室 (200041)
T:+86(0)21 6218 8969
F:+86(0)21 6218 8970

KOREA
www.SFA.biz
sales@saniflo-korea.kr

SERVICE HELPLINES

	TEL	FAX
France	N°Azur 0 810 05 90 02 1 HT par appel	03 44 94 46 19
United Kingdom	08457 650011 (Call from a land line)	020 8842 1671
Ireland	1850 23 24 25 (LOW CALL)	+ 353 46 97 33 093
Australia	+61 298 826 200	+61 298 826 950
Deutschland	0800 82 27 82 0	(060 74) 30928-90
Italia	0382 6181	+39 0382 618200
España	+34 93 544 60 76	+34 93 462 18 96
Portugal	+351 219 112 785	+351 219 577 000
Suisse Schweiz Svizzera	+41 44 748 17 44	+41 44 748 17 43

	TEL	FAX
Benelux	+31 475 487100	+31 475 486515
Sverige	08-744 15 18	08-404 15 39
Norge	+47 951 61 131	
Polska	(+4822) 732 00 33	(+4822) 751 35 16
Россия	(495) 258 29 51	(495) 258 29 51
Česká Republika	+420 266 712 855	+420 266 712 856
România	+40 256 245 092	+40 256 245 029
Türkiye	+90 212 275 30 88	+90 212 275 90 58
中国	+86(0)21 6218 8969	+86(0)21 6218 8970

Service information : www.sfa.biz

RO

1 AVERTISMENT

Acesta este un aparat de tocare-pompare dezvoltat în conformitate cu regulile în vigoare şi supus permanent controlului calităţii într-o uzină certificată ISO 9001. Acest aparat dispune de un nivel ridicat de performanţă, este sigur şi fiabil, cu condiţia ca toate instrucţiunile de instalare şi întreţinere specificate în prezentul manual să fie respectate cu stricteţe.

Acest aprat nu trebuie utilizat de persoanele (inclusiv copiii) cu deficienţe fizice, senzoriale sau psihice sau de persoanele care nu au experienţa şi cunoştinţele necesare pentru folosirea acestuia, cu excepţia cazului în care sunt supravegheate sau au primit instrucţiuni privind utilizarea aparatului de la o persoană care răspunde de siguranţa lor. Supravegheaţi copiii pentru ca aceştia să nu se joace cu aparatul.

2 APLICAŢII

Acest aparat este o staţie de pompare pe verticală, de mici dimensiuni, destinată evacuării apelor uzate care provin de la un WC cu evacuare orizontală, de la un duş*, un bideu* sau o chiuvetă* (*: în funcţie de model).
Acest aparat corespunde normei EN 12050-3 şi normelor europene cu privire la siguranţa electrică şi compatibilitatea electromagnetică.

3 INSTALARE

Aparatul trebuie să se afle în aceeaşi încăpere cu WC-ul, ca şi cu celelalte instalaţii sanitare racordate eventual la acest echipament. Accesul la aparat trebuie să se realizeze uşor, în cazul unor verificări sau în cazul unor lucrări de service. Instalarea şi funcţionarea aparatului trebuie să fie conforme cu reglementările locale şi cu norma EN 12056-4.

Pentru a beneficia de ultimele îmbunătăţiri tehnice în domeniul acustic, aduse acestui aparat, este important:
• să poziţionaţ rezervorul aparatului astfel încât acesta sa nu atingă vreun perete al încăperii
• să amplasaţi rezervorul pe o suprafaţă perfect plană, astfel încât să nu influenţeze buna funcţionare a elementelor de preluare a vibraţiilor
• să fixaţi corect conducta de evacuare evitând distanţe între elementele de prindere, mai mari de 1 metru.

CONECTAREA ELECTRICĂ

Nu efectuaţi branşamentul electric decât după realizarea definitivă a racordurilor.

Conectarea electrică trebuie realizată de către personal calificat în electrotehnică.
Aparatul trebuie amplasat astfel încât să aveţi acces la priza de alimentare.
Circuitul de alimentare electrică al aparatului trebuie să aibă împământare (clasa I) şi să fie protejat de un disjunctor diferenţial de înaltă sensibilitate (30 mA).
Această priză trebuie să fie destinată exclusiv alimentării aparatului. În cazul în care cablul electric al aparatului este deteriorat, acesta trebuie înlocuit de catre fabricant sau de catre o persoana autorizata de Departamentul de Service, pentru a evita orice pericol.

Reglementare

Asiguraţi-vă că respectaţi dispoziţiile normei în vigoare din ţara de utilizare a aparatului cu privire la nivelul de protecţie pentru sălile de baie.

4 PUNEREA ÎN FUNCŢIUNE

Odată efectuate racordurile hidraulice şi electrice, trageţi apa de mai multe ori. Cuva trebuie să rămână etanşă la trecerea apei.

Verificaţi etanşeitatea racordurilor la aparatele sanitare: WC, duş*, bideu*, chiuvetă* (*: în funcţie de model).

5 ÎNTREŢINERE

ATENŢIE!!!

În cazul unei absenţe prelungite de acasă (vacanţă) va recomndăm să întrerupeţi alimentarea cu apă a WC-ului şi a obiectelor sanitare conectate la aparat şi să protejaţi instalaţia împotriva înghetului.

CURĂŢARE/DETARTRAJ

Pentru a detartra şi curăţa dispozitivul de tocare şi WC-ul, utilizaţi în mod regulat un detartrant corespunzător, ca de exemplu detartrantul special SANIBROYEUR de la SFA care este conceput pentru a îndepărta tartrul şi care protejează piesele din interiorul aparatului dumneavoastră.

6 INTERVENŢII EVENTUALE

ÎN TOATE CAZURILE, DECONECTAŢI MAI ÎNTÂI APARATUL DE LA SURSA ELECTRICĂ DE ALIMENTARE.

ANOMALIE CONSTATATĂ	CAUZE PROBABILE	SOLUŢII
• Motorul nu porneşte	• Aparatul nu este conectat la o sursă electrică de alimentare • Alimentare electrică defectuoasă • Defecţiuni la motor sau la sistemul de comandă	• Conectaţi aparatul la o sursă electrică de alimentare • Verificaţi alimentarea electrică • În caz contrar, consultaţi un depanator autorizat
• Motorul hârâie sau bâzâie şi nu mai funcţionează	• Motorul este blocat de un corp străin • Defecţiuni la motor sau la sistemul de comandă	• Îndepărtaţi corpul străin • În caz contrar, consultaţi un depanator autorizat
• Aparatul porneşte cu intermitenţe	• Obiectele sanitare racordate prezintă scurgeri • Supapa antiretur prezintă scurgeri	• Verificaţi instalaţia în amonte • Curăţaţi sau schimbaţi supapa antiretur
• Motorul se învârte normal, dar nu se mai opreşte sau funcţionează prea mult timp	• Lungimea conductei de evacuare pe verticală sau orizontală este prea mare sau există prea multe coturi (pierdere de sarcină) • Defecţiune hidraulică, colmatare	• Revizuiţi instalaţia • În caz contrar, consultaţi un depanator autorizat
• Aparatul se opreşte	• Aparatul a funcţionat prea mult timp (întrerupere termică de siguranţă)	• Aşteptaţi ca aparatul să-şi reia funcţionarea, apoi contactaţi un depanator autorizat dacă este necesar
• Motorul funcţionează cu întreruperi, iar apa coboară lent în vasul de WC	• Orificiul de aerisire din capacul aparatului este înfundat • Defecţiuni la motor	• Desfundaţi orificiul de aerisire • În caz contrar, consultaţi un depanator autorizat
• Apa se întoarce pe traseu spre duş (aparate cu intrări laterale)	• Cădita duşului a fost montată prea jos în raport cu aparatul • Supapele intrărilor laterale sunt colmatate	• Verificaţi instalaţia • Curăţaţi supapele • În caz contrar, consultaţi un depanator autorizat

7 CONDIŢII DE GARANŢIE

Aparatul beneficiază de doi ani garanţie de la data cumpărării, cu condiţia ca instalarea şi utilizarea aparatului să fie conforme cu instrucţiunile din acest manual.

ATENIE !!!: Nu se acorda garanie decât în cazul utilizarii aparatului pentru evacuarea hârtiei igienice, materiilor fecale si apelor uzate igienico-sanitare. În cazul unor deteriorari ale aparatului provocate de: tocarea unor corpuri straine precum vata, tampoane, serveele igienice, serveele parfumate, produse alimentare, prezervative, par, cârpe, obiectele din lemn, plastic sau metal (ex: agrafe de par), materiale de construcie; sau de pomparea unor lichide precum solveni sau uleiuri, acestea nu intra în cadrul garaniei acordate.